bathroom therapy

5 GARANTIE

Référence : **401512501**

MEUBLE SUSPENDU OSLO - 90CM - LAQUÉ BLANC MAT - 2 TIROIRS + 1 PORTE

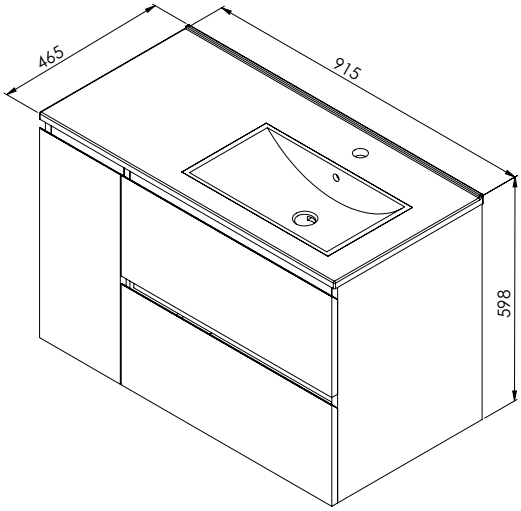

- FINITION LAQUÉE OU MÉLAMINÉ

- PLAN CÉRAMIQUE VASQUE EXTRA-PLAT

- FERMETURE PROGRESSIVE / POIGNÉES PRISE DE MAIN AVEC RENFORCEMENT ALUMINIUM

- LIVRÉ MONTÉ

- FABRICATION EUROPÉENNE

CARACTÉRISTIQUES	Meuble OSLO à suspendre finition laquée blanc mat, avec simple vasque intégrée avec trop plein Dimensions : Largeur : 91,5cm x Profondeur : 46,5cm x Hauteur : 60cm Corps de meuble avec vide sanitaire (5,2cm) Plan céramique blanc extra-plat, épaisseur : 18mm Dimension de la cuve : 480x265x120mm Structure du caisson en panneaux de particules mélanimé, épaisseur : 16mm 2 tiroirs et 1 porte en panneaux de particules avec poignée prise de main et fermeture amortie Hettich Accessoires en options : pieds (hauteur : 30cm, ajustable et recoupable) Livré pré-monté, sans robinetterie, sans visserie de fixation murale Fabrication européenne Norme FSC Ecotaxe en sus
APPLICATIONS	Meubles de salles de bains
CONDITIONS D'UTILISATION	Convient uniquement pour l'application prescrite
COMPATIBILITÉ	Veiller à l'encombrement nécessaire au montage et à la pose du meuble
PRÉCAUTION D'EMPLOI	Respecter les conditions de mise en oeuvre sur l'emballage et la notice.